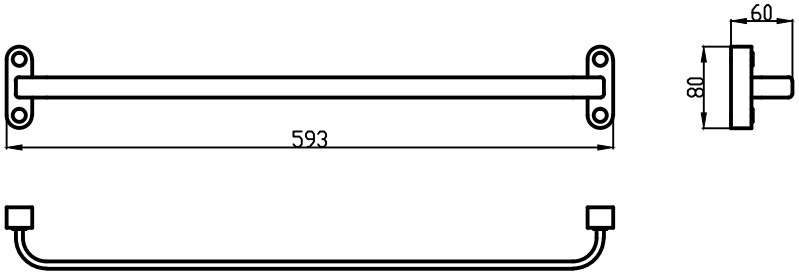
593
60
80

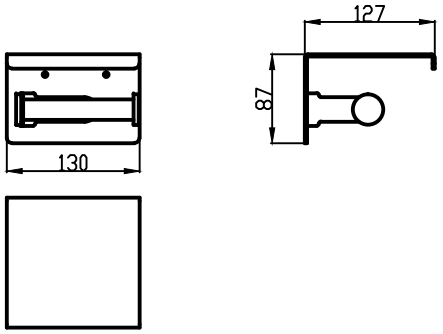
127
87
130

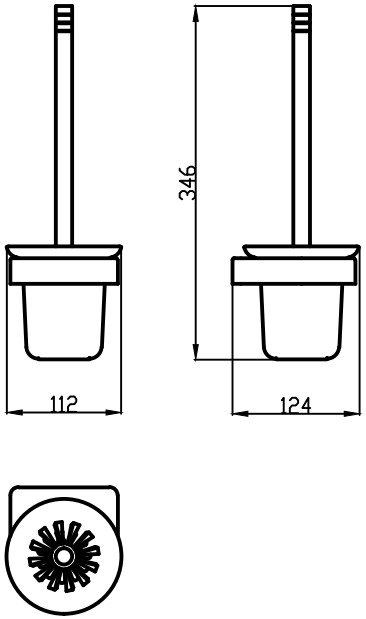
346
112
124

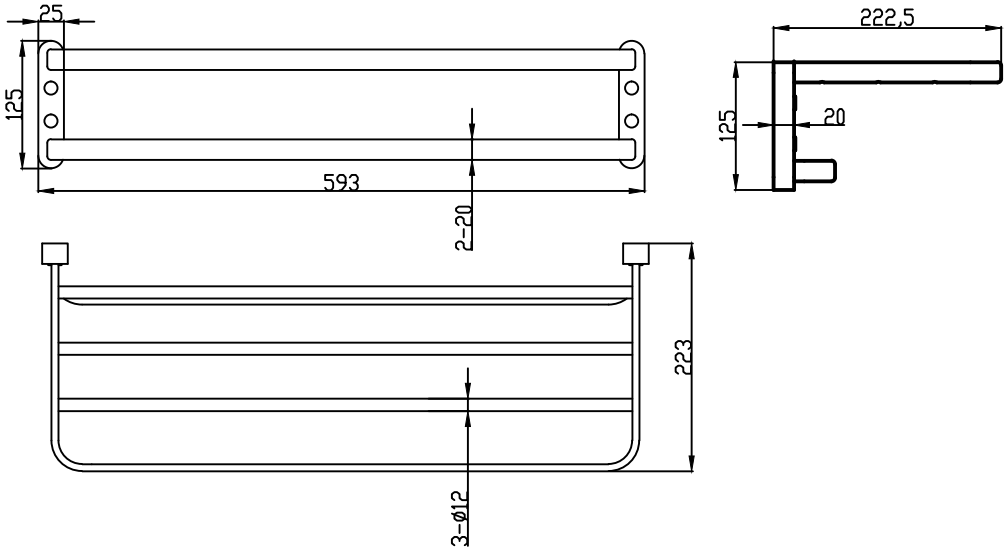
25
125
593
2-20
222,5
125
20
223
3-Ø12