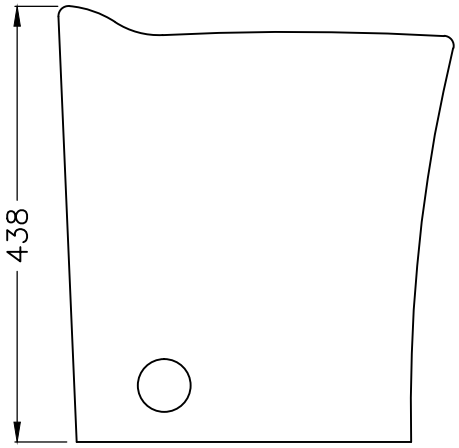
438

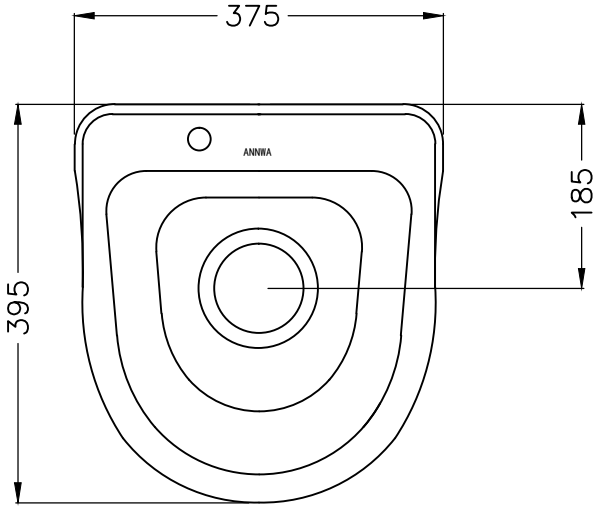
375
395
185
ANNWA