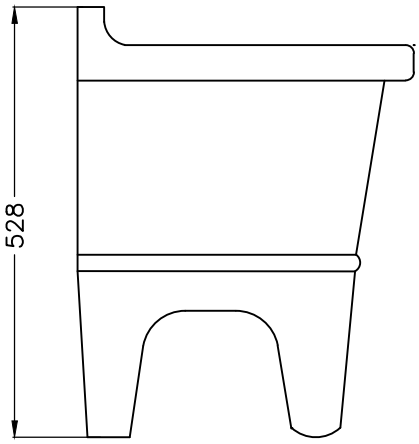
528

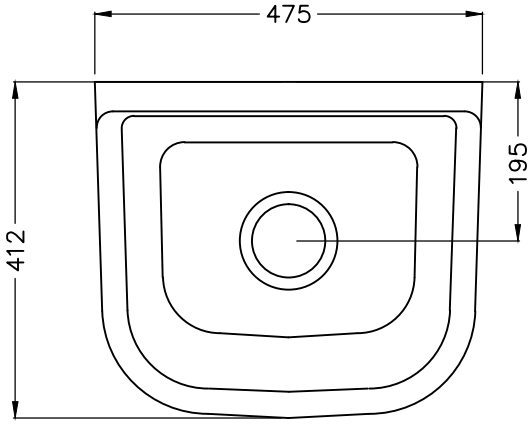
475
412
195