N3SH641
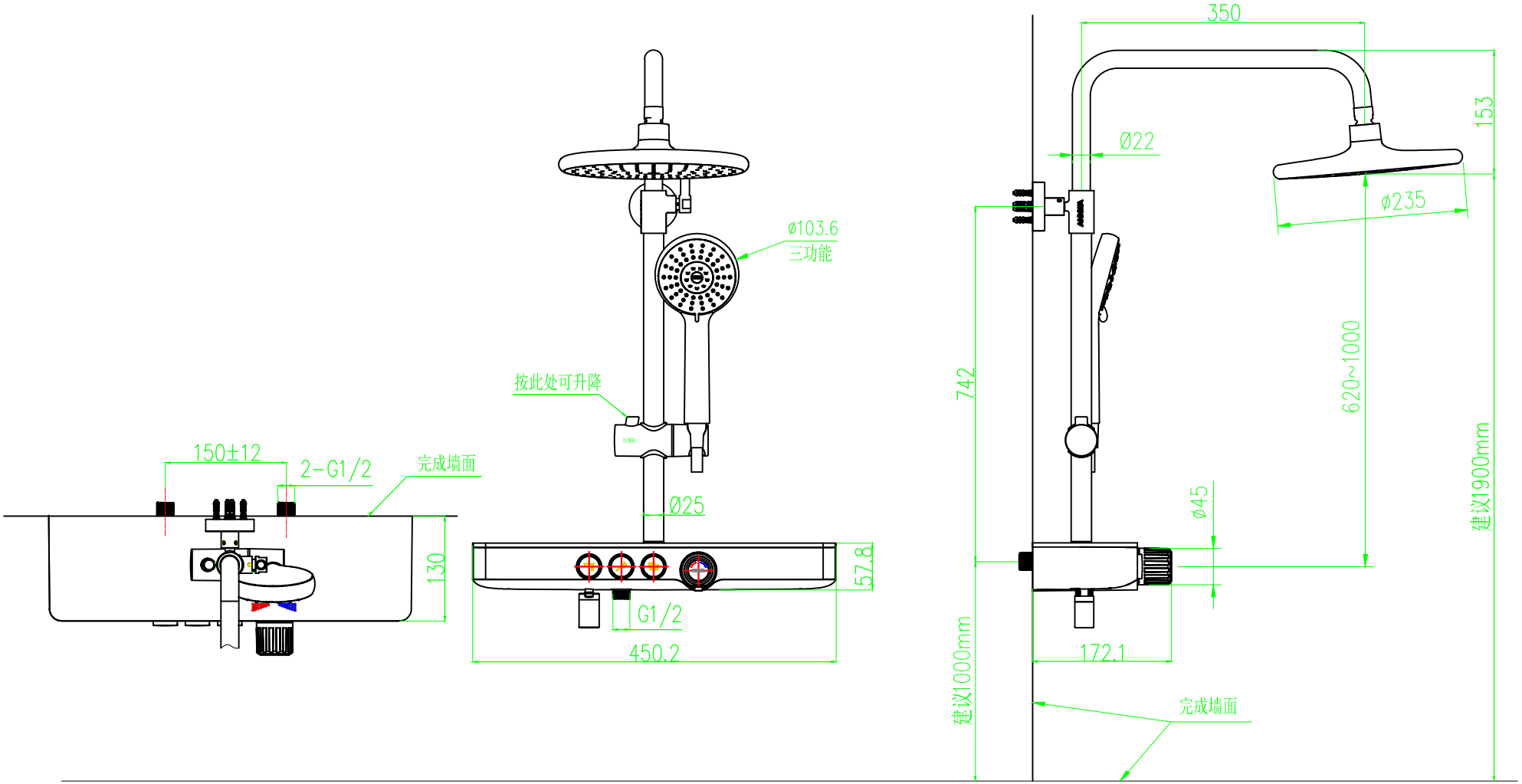
三功能恒温明杆淋浴花洒尺寸图